Lieferant von Fahrzeugbeleuchtung

FT-323 LED (Positionsleuchte, Bremsleuchte, Blinkleuchte)
FT-324 LED (Positionsleuchte, Nebelschlusslicht, Rückfahrlicht)
FT-325 LED (Positionsleuchte, Bremsleuchte, Blinkleuchte, Rückfahrleuchte)



3-fach-Funktions-LED-Lampe -**FT-323 LED**, **FT-324 LED**
4-fach-Funktions-LED-Lampe -**FT-325 LED**

Stromaufnahme (Spitzenwert):

FT-323 LED
- hinteres Standlicht: 12V/24V = 0,34A/0,17A
- Bremsleuchte: 12V/24V = 0,27A/ 0,14A
- Blinkleuchte: 12V/24V = 0,31A/ 0,17A

FT-324 LED
- hinteres Standlicht: 12V/24V = 0,31A/0,16A
- Nebelschlusslicht: 12V/24V = 0,23A/0,13A
- Rückfahrlicht: 12V/24V = 0,19A/ 0,11A

FT-325 LED
- hinteres Standlicht: 12V/24V = 0,31A/0,16A
- Bremsleuchte: 12V/24V = 0,27A/ 0,14A
- Blinkleuchte: 12V/24V = 0,3A/ 0,18A
- Rückfahrlicht: 12V/24V = 0,45A/0,25A

Nennleistung

FT-323 LED
- hinteres Standlicht: 12V/24V = 4,1W/4,9W
- Bremsleuchte: 12V/24V = 3,3W/4,1W
- Blinkleuchte: 12V/24V = 3,8W/4,8W

FT-324 LED
- hinteres Standlicht: 12V/24V = 3,8W/4,6W
- Nebelschlusslicht: 12V/24V = 2,9W/3,6W
- Rückfahrlicht: 12V/24V = 2,3W/3,1W

FT-325 LED
- hinteres Standlicht:12V/24V = 3,8W/4,6W
- Bremsleuchte: 12V/24V = 3,3W/4,1W
- Blinkleuchte: 12V/24V = 3,6W/4,32W
- Rückfahrlicht: 12V/24V = 5,4W/6W

Homologation: vertikal / horizontal

Die FT-323 LED, FT-325 LEDverfügt über ein zusätzliches Kabel (blau), das die Erstellung eines dynamischen Blinkers ermöglicht, wenn bis zu 4 Lampen miteinander verbunden werden. Beim Anschluss der statischen Variante oder einer einzelnen Lampe darf das blaue Kabel nirgendwo angeschlossen werden und muss isoliert werden – es wird nicht benötigt.

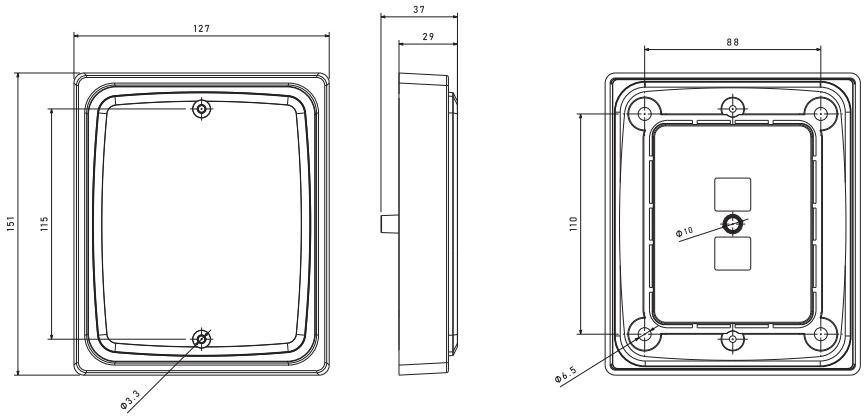

FT-323 LED	Universelle 3-funktionale LED-Rückleuchte: Positionsleuchte / Bremsleuchte / Blinkleuchte, 12V/30V, rechteckig, eingelassene Lampe, 1-m-Kabel.
FT-323 LED FR1	Universelle 3-funktionale LED-Rückleuchte: Positionsleuchte / Bremsleuchte / Blinkleuchte, 12V/30V, rechteckig mit Montagerahmen, 1-m-Kabel.
FT-324 LED	Universelle 3-funktionale LED-Rückleuchte: Positionsleuchte / Nebelschlusslicht / Rückfahrlicht, 12V/30V, rund eingelassene Lampe, 1-m-Kabel.
FT-324 LED FR1	Universelle 3-funktionale LED-Rückleuchte: Positionsleuchte / Nebelschlusslicht / Rückfahrlicht, 12V/30V, rechteckig mit Montagerahmen, 1-m-Kabel.
FT-325 LED	Universelle 3-funktionale LED-Rückleuchte: Positionsleuchte / Bremsleuchte / Blinkleuchte / Rückfahrlicht, 12V/30V, rechteckig, eingelassene Lampe, 1-m-Kabel.
FT-325 LED FR1	Universelle 3-funktionale LED-Rückleuchte: Positionsleuchte / Bremsleuchte / Blinkleuchte / Rückfahrlicht, 12V/30V, rechteckig mit Montagerahmen, 1-m-Kabel.
FT-323/324 FR1	Einfacher Rahmen für FT-323 LED und FT-324 LED.
FT-323/324 FR2	Doppelrahmen für FT-323 LED und FT-324 LED.

Supplier of vehicle lighting

FT-323 LED (Rear position light, Stop light, Indicator)
FT-324 LED (Rear running light, Fog light, Reversing light)
FT-325 LED (Rear position / Stop light / Indicator / Reverce lights)

3-functional LED Rear lamp -**FT-323 LED**, **FT-324 LED**
4-functional LED Rear lamp -**FT-325 LED**



Power consumption:

FT-323 LED
- Rear position light: 12V/24V = 0.34A/0.17A
- Stop light: 12V/24V = 0.27A/ 0.14A
- Indicator: 12V/24V = 0.31A/ 0.17A

FT-324 LED
- Rear position light: 12V/24V = 0.31A/0.16A
- Foglight: 12V/24V = 0.23A/0.13A
- Reversing light: 12V/24V = 0.19A/ 0.11A

FT-325 LED
- Rear position light: 12V/24V = 0.31A/0.16A
- Stop light: 12V/24V = 0.27A/ 0.14A
- Indicator: 12V/24V = 0.3A/ 0.18A
- Reversing light: 12V/24V = 0.45A/0.25A

Power consumption / Rated power:

FT-323 LED
- Rear position light: 12V/24V = 4.1W/4.9W
- Stop light: 12V/24V = 3.3W/4.1W
- Indicator: 12V/24V = 3.8W/4.8W

FT-324 LED
- Rear position light: 12V/24V = 3.8W/4.6W
- Foglight: 12V/24V = 2.9W/3.6W
- Reversing light: 12V/24V = 2.3W/3.1W

FT-325 LED
- Rear position light: 12V/24V = 3.8W/4.6W
- Stop light: 12V/24V = 3.3W/4.1W
- Indicator: 12V/24V = 3.6W/4.32W
- Reversing light: 12V/24V = 5.4W/6W

Approval: Vertical / Horizontal

The FT-323 LED, FT-325 LEDhas an additional wire (blue) that allows the creation of a dynamic turn signal when connecting up to 4 lamps together. When using the static variant or a single lamp, the blue wire should not be connected anywhere and must be insulated — it is not needed.

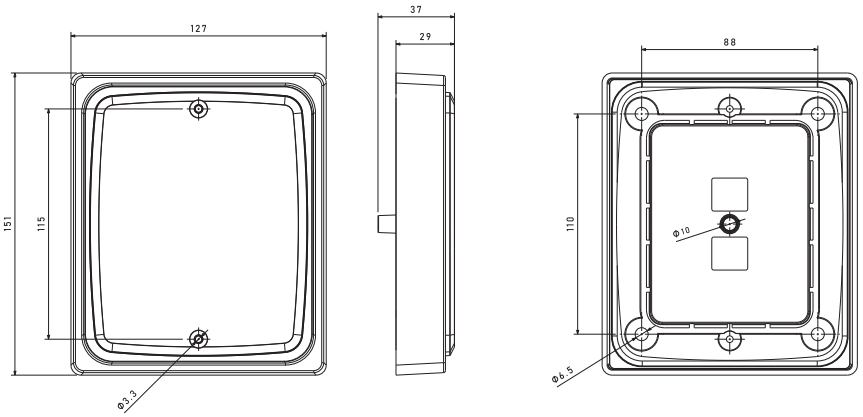

FT-323 LED	Universal LED 3-functional rear lamp, Rear Position light / Stop light / Indicator light, 12V/30V, rectangular, recessed lamp, cable 1m.
FT-323 LED FR1	Universal LED 3-functional rear lamp, Rear Position light / Stop light / Indicator light, 12V/30V, rectangular with mounting frame, cable 1m.
FT-324 LED	Universal LED 3-functional rear lamp, Rear Positon light / Reversing light / Fog light, 12V/30V, round recessed lamp, cable 1m.
FT-324 LED FR1	Universal LED 3-functional rear lamp, Rear Position light / Reversing light / Fog light, 12V/30V, rectangular with mounting frame, cable 1m.
FT-325 LED	Universal LED 4-functional rear lamp, Rear Position light / Stop light / Indicator light / Reverce light, 12V/30V, rectangular, recessed lamp, cable 1m.
FT-325 LED FR1	Universal LED 4-functional rear lamp, Rear Position light / Stop light / Indicator light / Reverce light, 12V/30V, rectangular with mounting frame, cable 1m.
FT-323/324 FR1	Single frame for FT-323 LED and FT-324 LED lamps.
FT-323/324 FR2	Double frame for FT-323 LED and FT-324 LED lamps.